Aduis.

fabrique ton Porte-serviettes

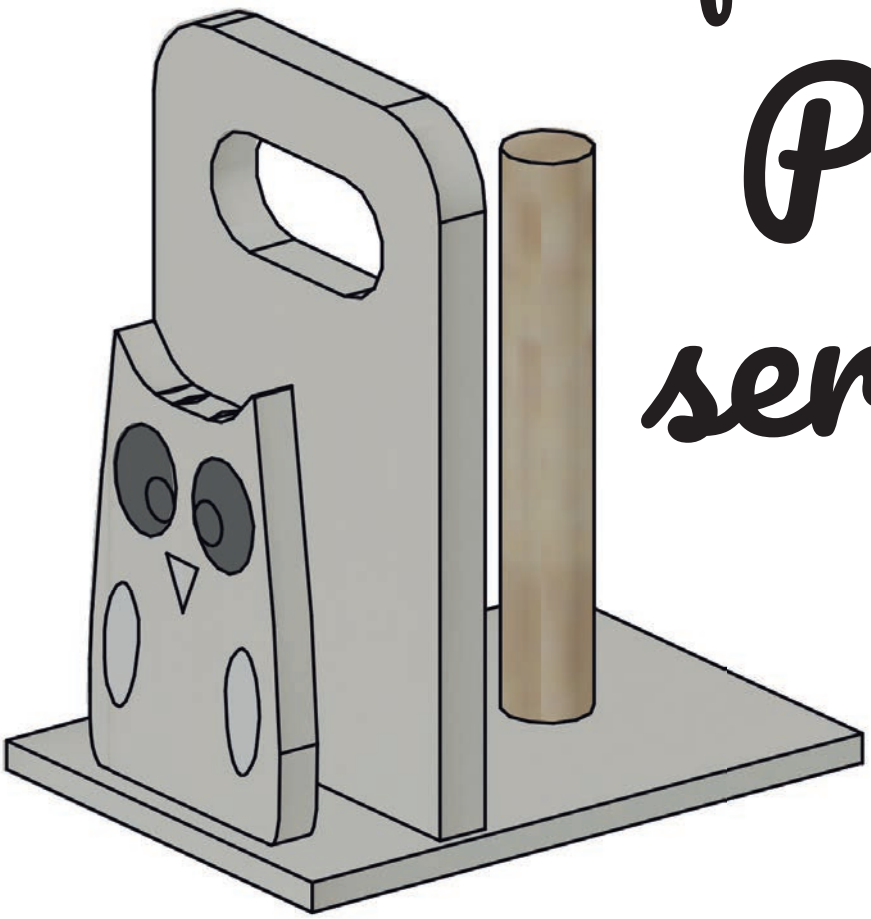

MORE THAN ONE

OUTILLAGE CONSEILLE :

Règle & enrouleur | Poinçon | Forêts | Scie à chantourner | Colle à bois / Colle Universelle | Tournevis cruciforme | Papier abrasif

NOM: CLASSE:

LISTE DES PIÈCES:	OK✓	DIMENSIONS:	DÈSIGNATION:	PIÈCES:
1x plaque en contreplaqué de peuplier	☐	220 / 160 / 10 mm	plaque de base	A
1x planche en bois de pin	☐	240 / 150 / 18 mm	poignee	B
1x planche en bois de pin	☐	150 / 100 / 15 mm	motif	C
1x tourillon en bois	☐	190 / Ø 30 mm		D
5x vis	☐	3,5 x 40 mm		

Aduis.

1 Vue d'ensemble:

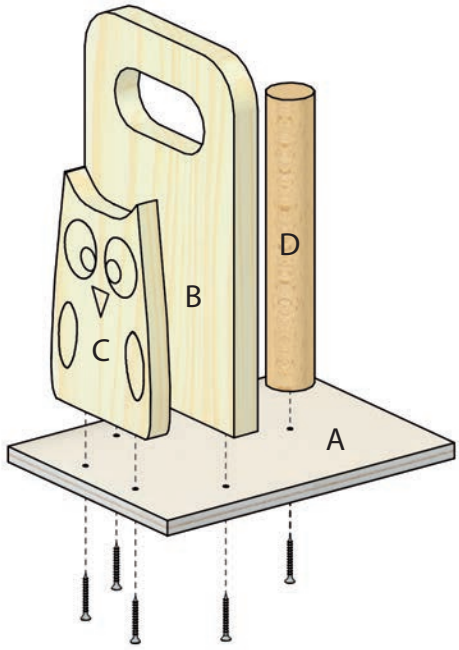

Fais-toi une premiere vue d'ensemble.

OK✓

2 plaque de base:

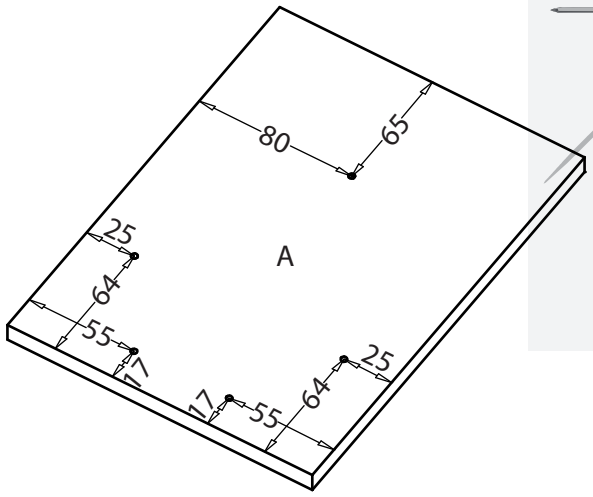

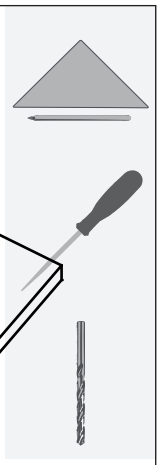

Prends la **plaque en contreplaque de peuplier** avec les dimensions **220 / 160 / 10 mm**.
Reporte les **points de perçage** sur la plaque comme indiqué sur le dessin, à l'aide d'un **crayon** et d'une **règle**. Controle ensuite avec le **gabarit** que tous les **marquages** sont correctement positionnés. Marque les points avec un **poinçon**, puis perce tous les trous avec un foret de **Ø 3,5 mm**.

OK✓

3 Poignee:

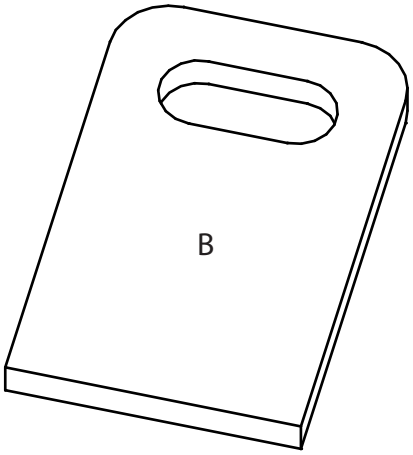

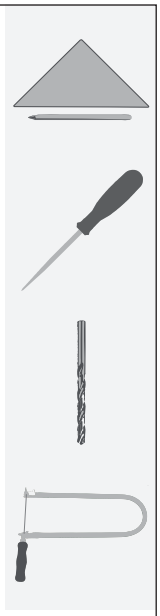

Prends la **planche en bois de pin (B)** avec les dimensions **240 x 150 x 18 mm**.
Reporte le **gabarit** sur la planche. Marque le **point** avec un **poinçon**, puis perce un **trou Ø 3,5 mm** pour la poignee, comme indiqué sur le gabarit.
Decoupe ensuite la **poignee** et la **forme exterieure** en suivant les lignes tracees. Lisse soigneusement les **bords** avec du **papier abrasif**.

OK✓

4 Montage de la poignee:

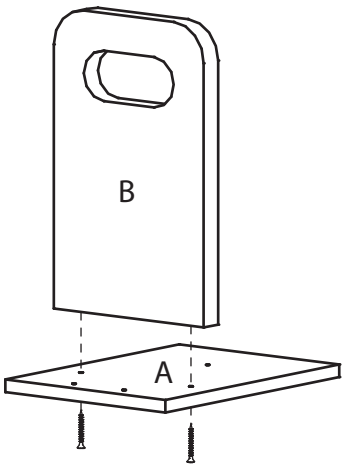

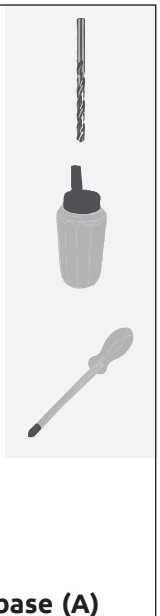

Positionne la **planche (B)** sur la **plaque de base (A)** de manière à ce qu'elle soit bien **centrée** et alignée avec les **trous**.
Préperce les **trous** dans la pièce (B) en perçant vers le haut à travers les **trous existants** dans la pièce (A).
Applique ensuite un peu de **colle à bois** sur la **face inférieure** de la pièce (B).
Replace la planche correctement et **visse** les deux pièces ensemble comme indiqué.

OK✓

Aduis.

5 Decouper le motif:

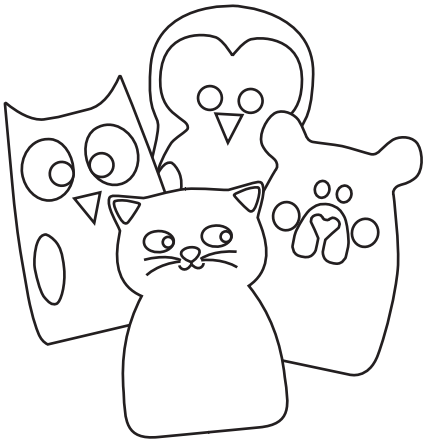

Prends la **planche en bois de pin (C)** avec les dimensions **150 x 100 x 15 mm**. Choisis un **motif** parmi les gabarits et reporte-le sur la **planche (C)**.
Decoupe ensuite le motif avec une **scie à chantourner.** Lisse soigneusement les **bords** avec du **papier abrasif**.

Tu peux aussi creer ton propre motif. Veille à ce que la partie inferieure du motif soit suffisamment large pour que les vis soient ensuite completement

OK✓

6 Fixer la piece (C):

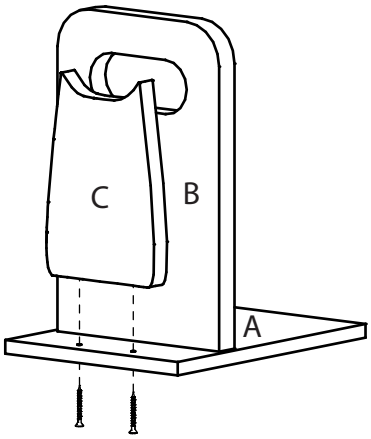

Positionne la **planche (C)** sur la **plaque de base (A)** de manière à ce qu'elle soit bien centrée et alignée avec les trous.
Préperce les **trous** dans la pièce (C) en perçant vers le haut à travers les **trous existants** dans la pièce (A).
Applique ensuite un peu de **colle à bois** sur la **face inférieure** de la pièce (C).
Replace la planche correctement et **visse** les deux pièces ensemble comme indiqué.

OK✓

7 Fixer le tourillon:

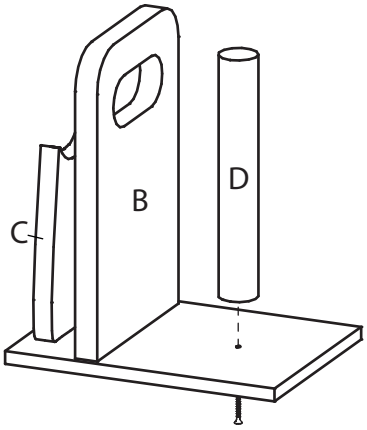

Prends le **tourillon (D)** avec les dimensions **190 mm** et **Ø 30 mm**.
Positionne le **tourillon (D)** au centre sur la **plaque de base (A)**, de manière à ce qu'il soit bien aligné avec le trou.
Préperce le trou dans la pièce (D) en perçant vers le haut à travers le **trou existant** dans la pièce (A).
Applique ensuite un peu de **colle à bois** sur la **face inférieure** du tourillon.Replace-le correctement et **visse** les pièces ensemble comme indiqué.

OK✓

7 Finition:

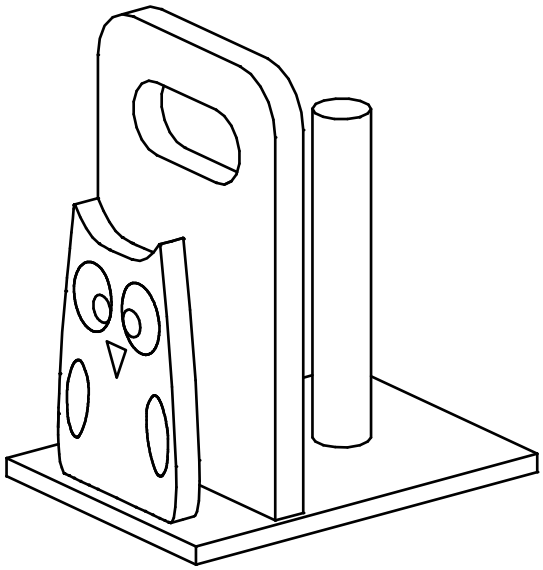

Ton ouvrage est **presque termine**.
Tu peux le decorer selon tes envies avec des **couleurs**, des **motifs** ou des **decorations**.

Amuse-toi bien et bonne reussite.

OK✓

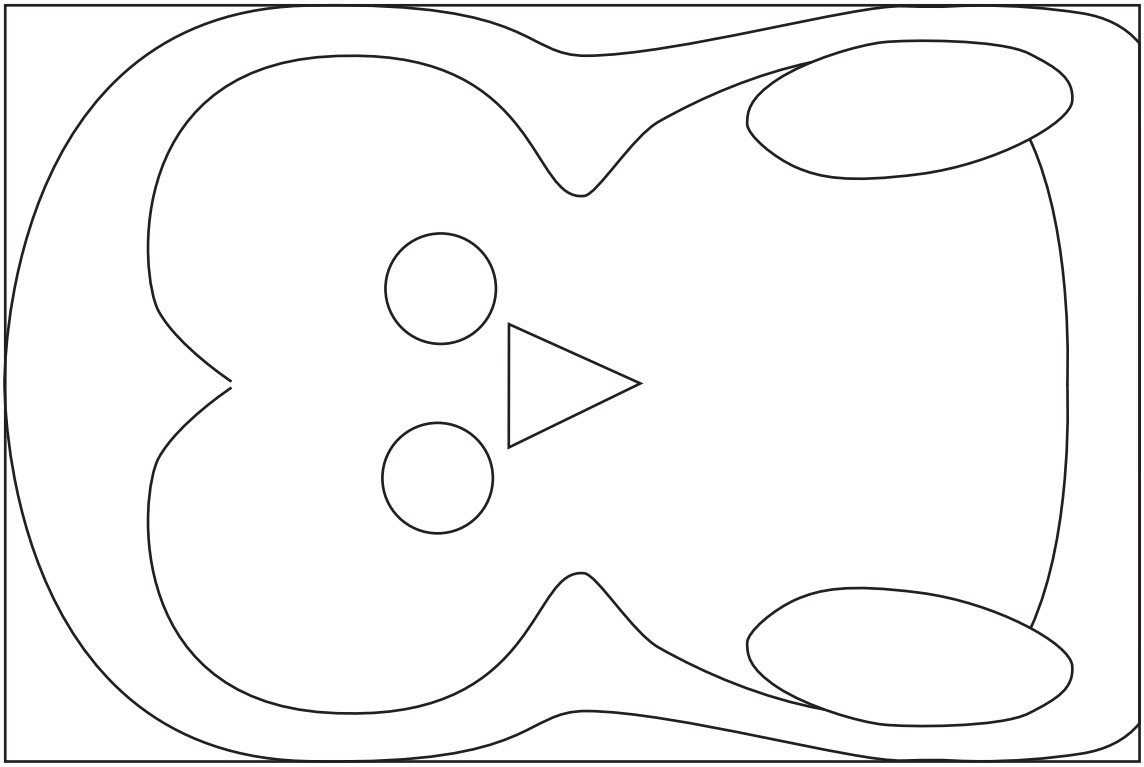

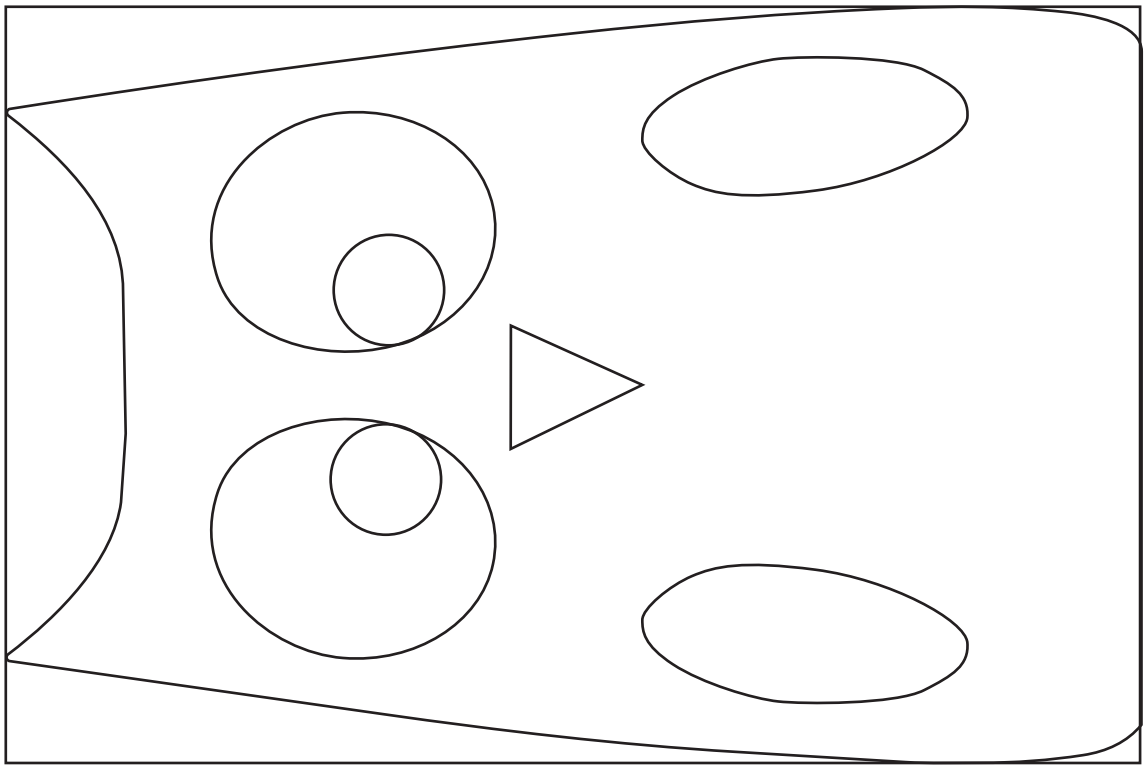

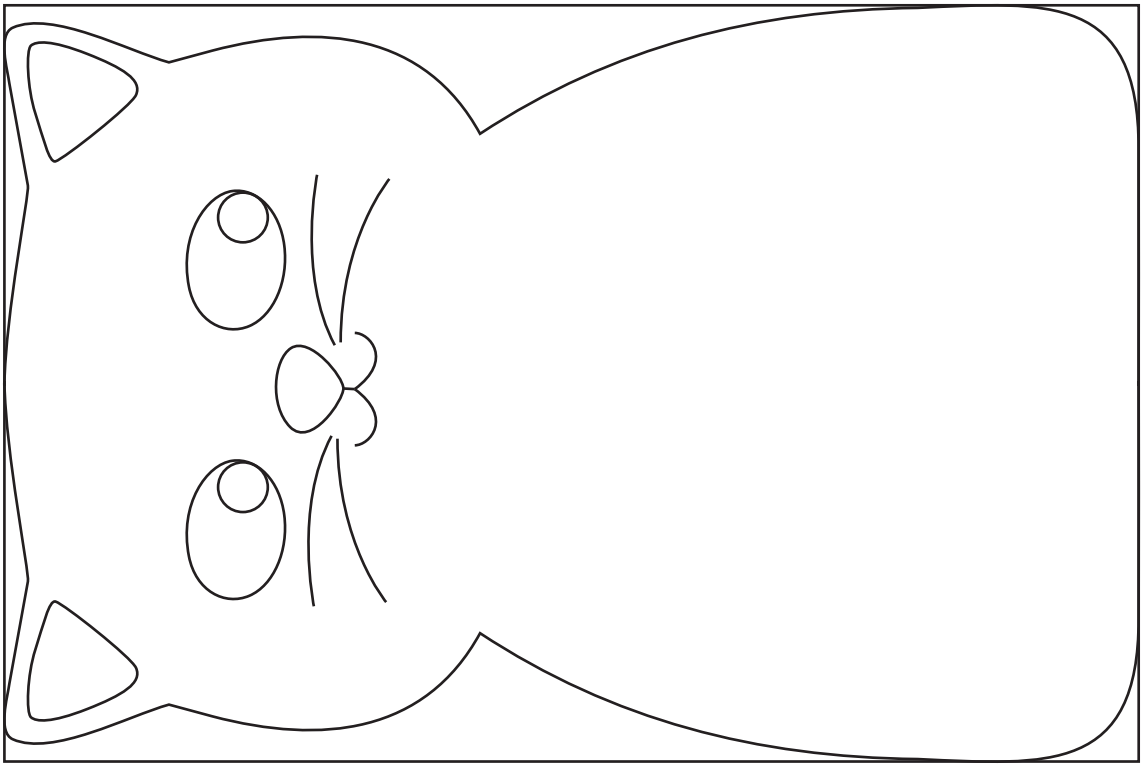

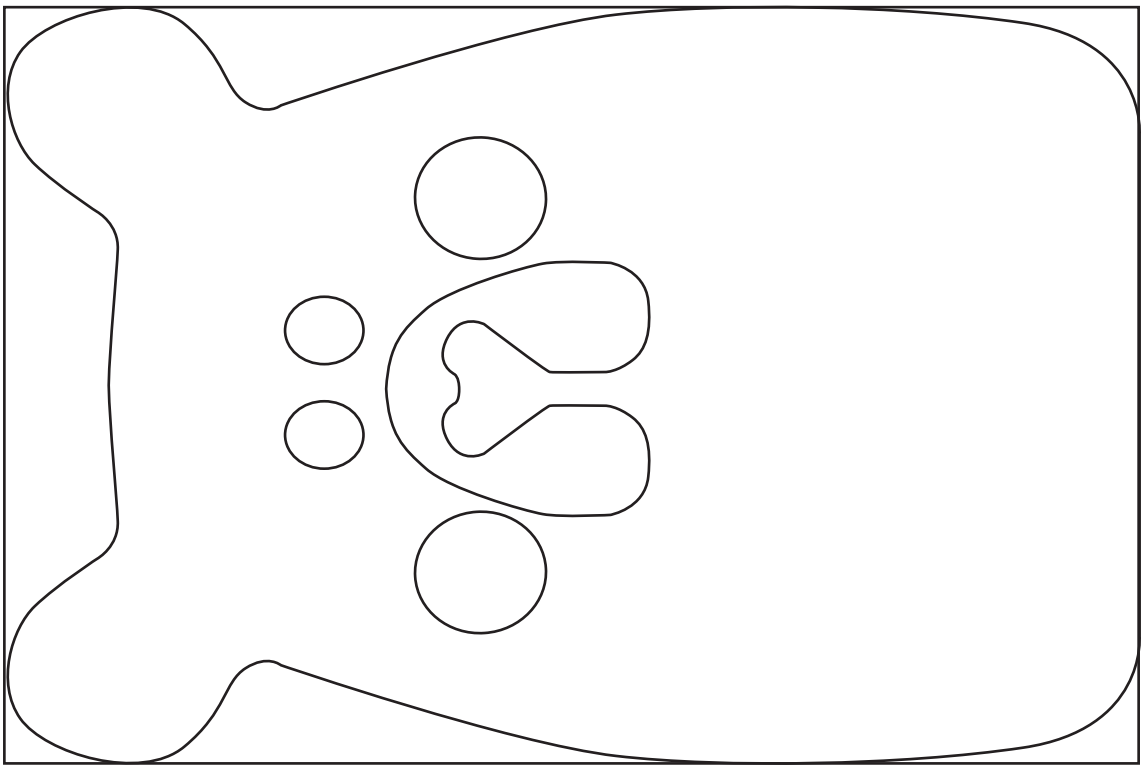

N° 200.670 GABARIT E 1:1

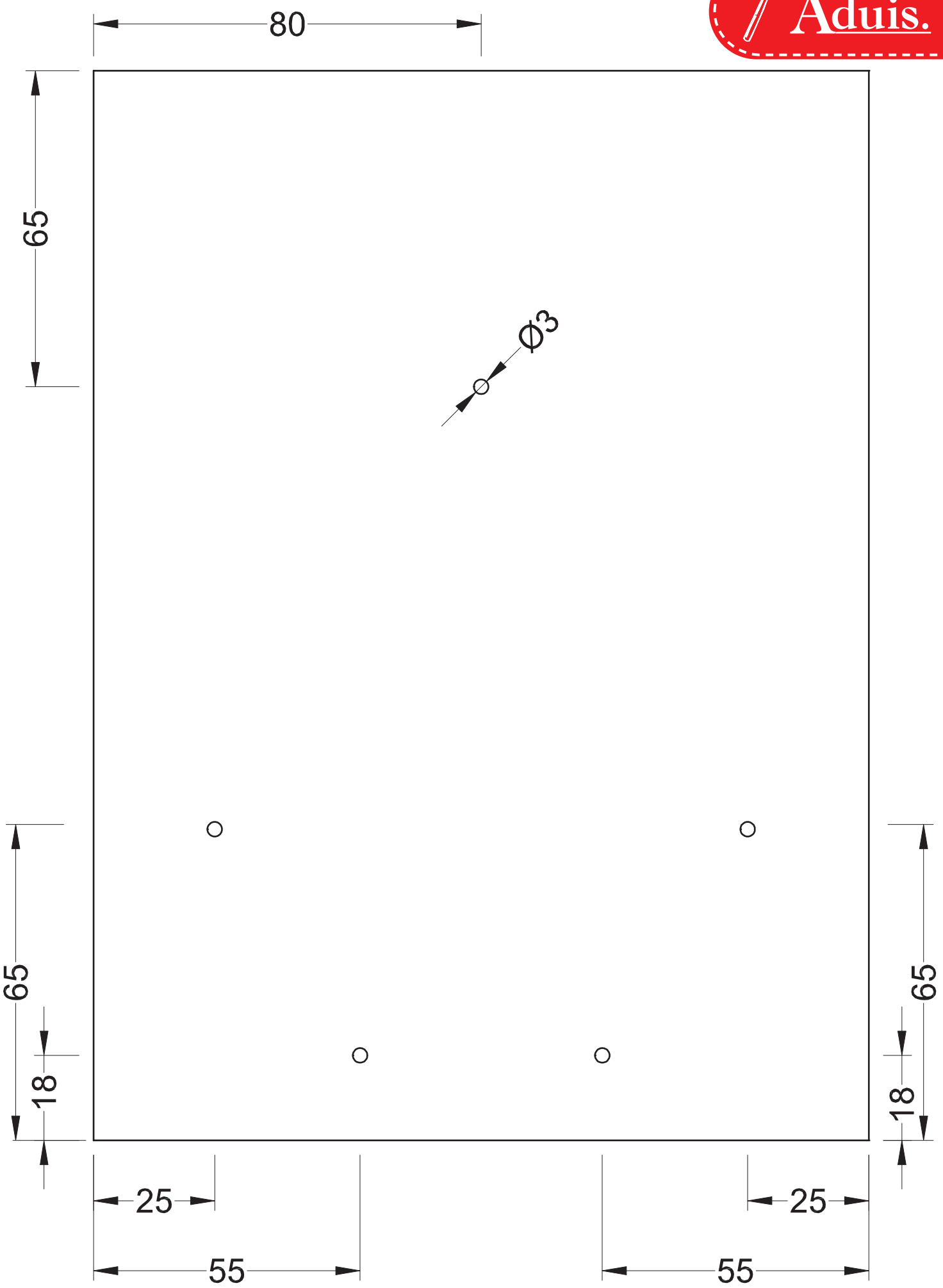

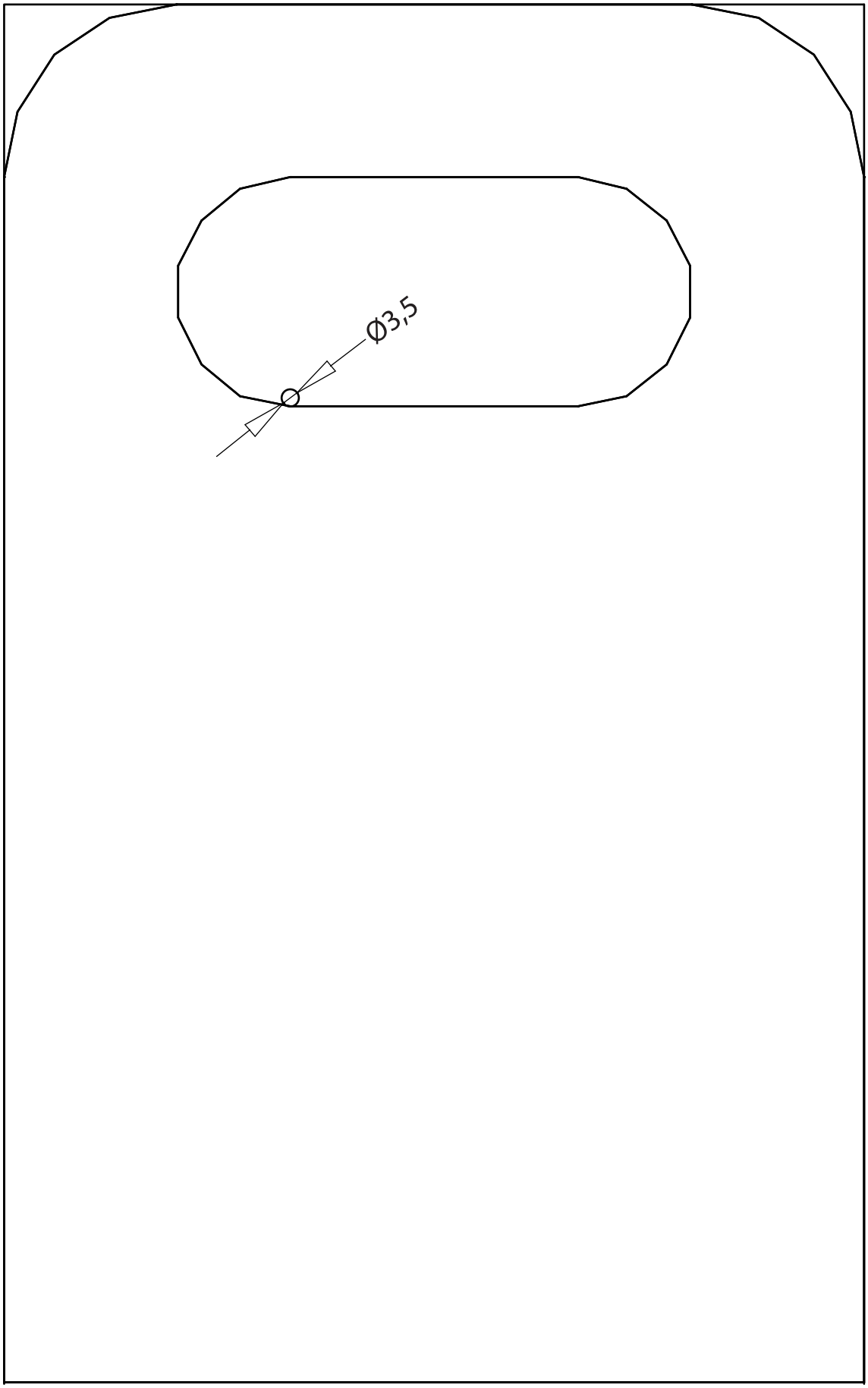
Ø3,5